EPI-I920

Intel® Meteor Lake CPU, 1-CH DDR5, HDMI, LVDS/eDP, 2*LAN, 4*COM, 4*USB3.2, Line In, Line Out, DC 9~36V

JHCTECH 物联机 联万物

嵌入式边缘AI单板电脑

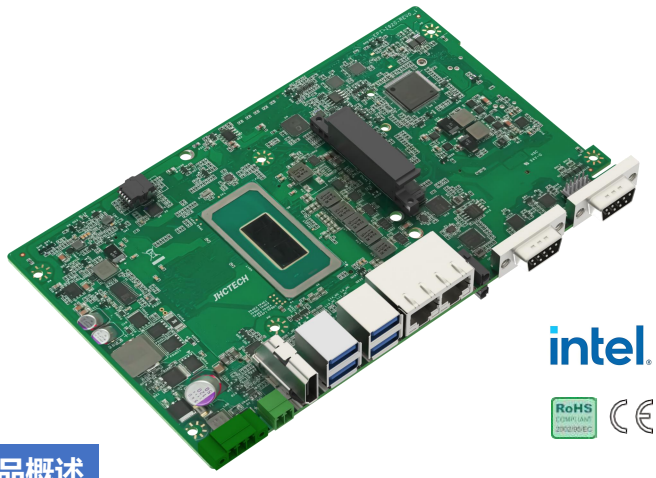

intel. AI

RoHS CE FCC

产品特性

- Intel® Meteor Lake Ultra 5 125U CPU
- 单通道DDR5 5600MHz SODIMM，最大48GB
- 支持Intel® NPU AI Boost, Intel® Arc™ graphics
- 1*HDMI, 1*LVDS/1*eDP 显示接口
- 2*LAN, 4*COM, 4*USB3.2, 3*USB2.0, 1*8-bit GPIO
- 1*MiniPCIe, 1*M.2 B-Key , 1*M.2 M-Key, 1*SIM slot
- 1*SATA3.0, 1*mSATA, 1*Line in, 1*Line out
- 1*高速总线规范扩展接口EIO，支持TPM 2.0
- DC 9~36V宽压供电

产品概述

EPI-I920是一款搭载Intel® Meteor Lake CPU 的嵌入边缘AI单板电脑，支持单通道DDR5 5600Mhz内存，最大48GB。主板模块尺寸轻薄小巧，是一款以低功耗见长并可实现灵活扩展的经济型产品，适用于智能MES系统一体机，设备管理HMI和人工智能自动化部署等应用。

接口布局

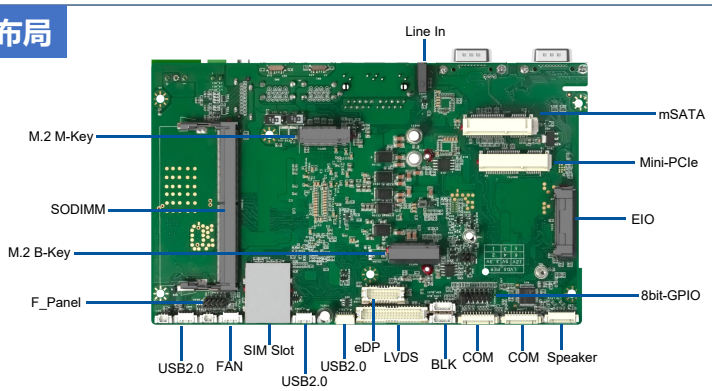

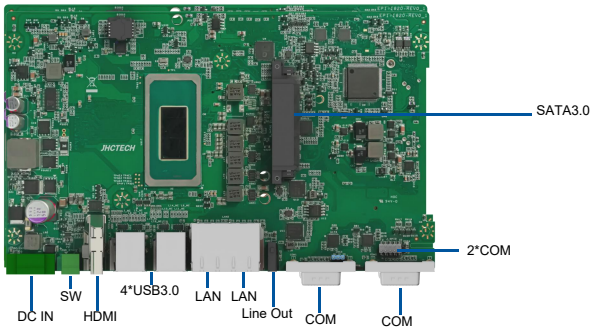

产品规格

CPU	处理器	Ultra 5 125U
	内核数	12
	线程数	14
	主频	2.1~4.3 GHz
	TDP-up	15W
GPU	核显	Intel Graphics (4 Xe-cores)
NPU	算力	11 TOPS（Int8）
AI 框架	OpenVINO™, WindowsML, ONNX RT	
系统内存	单通道DDR5 260-pin SO-DIMM槽, 支持到5600MHz, 最大48GB	
系统	显示	1*HDMI, 1*LVDS/1*eDP (可选)
	音频	Realtek ALC897芯片高清音频，支持7.1声道
	以太网	2*Intel I226V网络芯片, 10M/100M/1000M/2.5G自适应
	存储	1*M.2 M-key, 1*Full size mSATA, 1*SATA3.0，最高支持6.0Gbps传输速率
	Real I/O	1*HDMI, 2*LAN (RJ45), 2*RS232/422/485（DB9）, 4*USB3.2 (Type A), 1*Remote SW远程开关, 1*DC-IN, 1*Line in, 1*Line out
	OS	Windows 10 64bit, Windows 11 64bit, SUSE, Ubuntu, Wind River, Linux
	安全	TPM2.0 (Opt.)
	扩展接口	1*M.2 M-key, 1*Mini PCIe, 1*SIM卡槽, 支持4G/5G/LTE/GSM/Wifi/BT/GPS等功能
	EIO	符合JHCTECH标准高速规范接口, 支持PCI & PCIeX4信号插槽拓展卡
	电源	DC 9~36V输入, 3pin 3.81间距凤凰端子座, 支持过压，反接，过流保护
	看门狗	可编程超时中断或系统复位, 1到255秒
	控制开关	1*AT/ATX SW, 1*Clear CMOS SW, 1*硬盘指示灯, 网络指示灯

机构与环境	尺寸	190*115*14mm
	工作温度	0～60℃
	存储温度	-40°C~85°C
	存储湿度	10~95%@40°C，无冷凝
	EMC/认证	CE/FCC Class A

外形尺寸

单位：mm

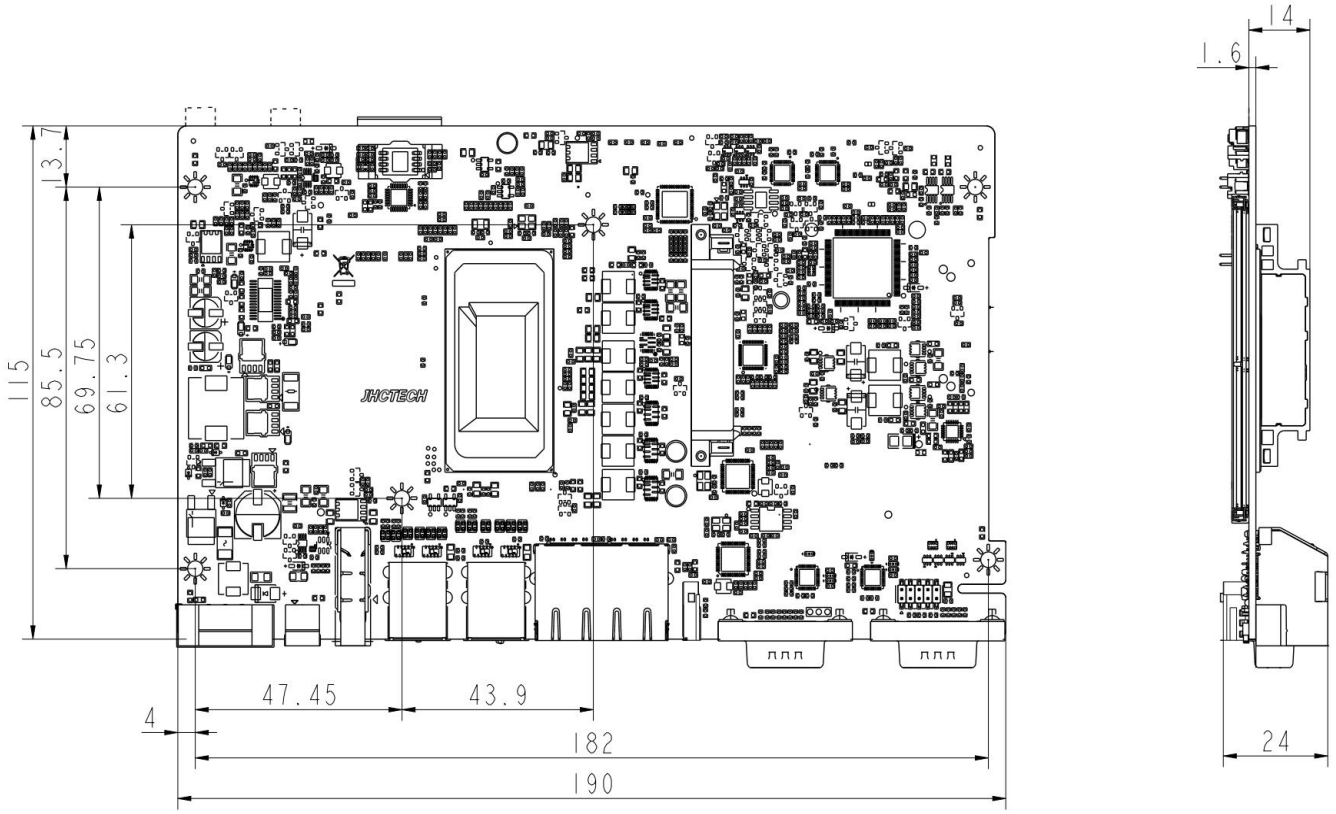

订购信息

型号	CPU	说明
EPI-I920/S001	Intel® Core Ultra 5 125U	嵌入式边缘AI单板电脑 Intel® Meteor Lake CPU, 1-CH DDR5,1*HDMI, 1*LVDS/1*eDP, 2*LAN, 4*COM, 4*USB3.2, 1*8-bit GPIO, 1*MiniPCIe, 1*M.2 B-Key , 1*M.2 M-Key, 1*SIM slot, 1*SATA3.0, 1*mSATA, 1*Line In, 1*Line Out, 可选EI/O, TPM2.0, DC 9~36V 电源输入
ECX-168扩展子卡	80pin EI/O转1*PCIeX4 slot(X4信号)	
ECI-169扩展子卡	80pin EI/O转1*32bit PCI slot	
PA-60DC12	AC/DC power adapter, DC12V@5A, 60W	
PA-120DC19	AC/DC power adapter, DC19V@6.32A ,120W	