# BRAV-7139-S

AGX Orin 32/64GB, 4*LAN, 4*USB3.2，2*RS485/422，1*RS232, 2*CAN FD，1*8-bit GPIO, 1*HDMI,1*Line-out，1*MiniPCIe，1*M.2 B-key+SIM, 2*M.2 M-key；可选8 *GMSL

JHCTECH 物联机 联万物

边缘计算系统——布拉沃系列



## 产品特性

- NVIDIA Jetson AGX Orin 32/64G, 200-275TOPS
- 8/12*Cores ARM Cortex-A78AE CPU, 主频2.2GHz
- NVIDIA Ampere GPU带Tensor Cores
- 板载32/64G 256-bit LPDDR5内存和64GB eMMC，
- 可选支持1路SATA3.0；
- 1*HDMI，1*Line-out，4*LAN, 4*USB3.2, 2*CAN FD(Iso)，2*RS485/422(Iso), 1*RS232，1*8-bit GPIO；
- 1*MiniPCIe, 1*M.2 B-key +SIM，2*M.2 M-key；
- 可选8 * GMSL
- DC 12~36V宽压供电，带反接、过流、过压保护

## 产品概述

BRAV-7139搭载NVIDIA Jetson AGX Orin 32/64GB模组，8/12核ARM CPU和高性能GPU，200-275TOPS推理算力，板载32/64G内存和64G存储，DC 12-36V宽压供电，支持-20-60温度范围；可作为MEC用于机器人、半导体检测和工业视觉，无人小车等行业。

## 接口布局

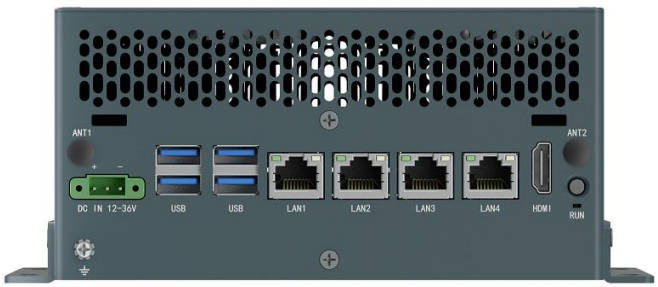





## 产品规格

| | |
|---|---|
| CPU | 8*Cores Arm® Cortex®-A78AE v8.2 64 位 CPU 2MB L2 + 4MB L3，CPU 最高频率为2.2 GHz(S001)<br>12*Cores Arm® Cortex®-A78AE v8.2 64 位 CPU 3MB L2 + 6MB L3，CPU 最高频率为2.2 GHz(S002) |
| GPU | 1792*Cores NVIDIA Ampere 架构 GPU 930MHz, 带有56*Tensor Cores(S001)<br>2048*Cores NVIDIA Ampere 架构 GPU 1.3GHz, 带有64*Tensor Cores(S002) |
| DL Accelerator<br>VS Accelerator | 2*NVDLA v2，PVA v2.0，推理算力最高达241T(S001，Super模式)/275T(S002) (INT8) |
| 内存 | 板载32GB(S001)/64GB(S002) 256 bit LPDDR5，最大带宽可达到 204.8 GB/S |
| 扩展接口 | 2*M.2 2280 M-Key , 1*MiniPCIe，1*M.2 3052 B-Key + SIM； |
| Graphics | 视频编码(H.265)H.264, AV1: 1*4K60,3*4K30,6*1080p60,12*1080p30 (S001);<br>2*4K60,4* 4K30,8*1080p60,16*1080p30 (S002);<br>视频解码(H.265)H.264, VP9, AV: 1*8K30,2*4K60,4*4K30,9*1080p60,18*1080p30(S001);<br>1*8K30,3*4K60,7*4K30,11*1080p60,22*1080p30(S002)；HDMI 2.0的最高分辨率为4096*2304@60Hz |
| 音视频 | Realtek ALC5640音频，支持立体声道输出； 1路HDMI2.0；<br>2路MIPI，支持最多扩展8路GMSL; |
| 以太网 | 4个独立千兆，10/100/1000Mbps自适应 |
| 存储 | 板载64GB eMMC 5.1，2*M.2 2280 M-Key，可选配支持1路SATA3.0； |
| IO | 海岸线:<br>4*USB3.2，2*RS485/422（Iso），1* RS232，2* CAN FD（Iso），8-bit GPIO;<br>内置:<br>1*IIC，1*SPI； |

| | |
|---|---|
| 指示灯 | 1*Power LED(Power按键上), 1*运行灯 |
| 控制开关 | 1* Power按键 w/LED, 1*RST按键; 1*REV按键 |
| 电源要求 | DC 12~36V 宽压直流输入, 3-pin 3.81mm间距凤凰插座，过压过流反接保护; |
| 操作系统 | Linux Ubuntu 22.04 & 24.04 |
| 构造 | 带风扇散热外壳，SGCC箱体 |
| 颜色 | 银灰色 |
| 安装方式 | 桌面式安装带减震防滑脚垫 |
| 尺寸 | 主箱体(W*D*H)：162*140*80mm; |
| 净重 | 1.96kg |
| 工作温度 | 最大支持范围-20℃～60℃ |
| 存储温度 | -40°C~85°C |
| 存储湿度 | 10~90%@40°C, 无冷凝 |
| 振动 | 5grms/5~500Hz/随机/工作状态(SSD); |
| 冲击 | 50g峰值加速度(持续11ms)(SSD); |
| EMC/认证 | CE/FCC Class A |

## 外形尺寸

单位：mm

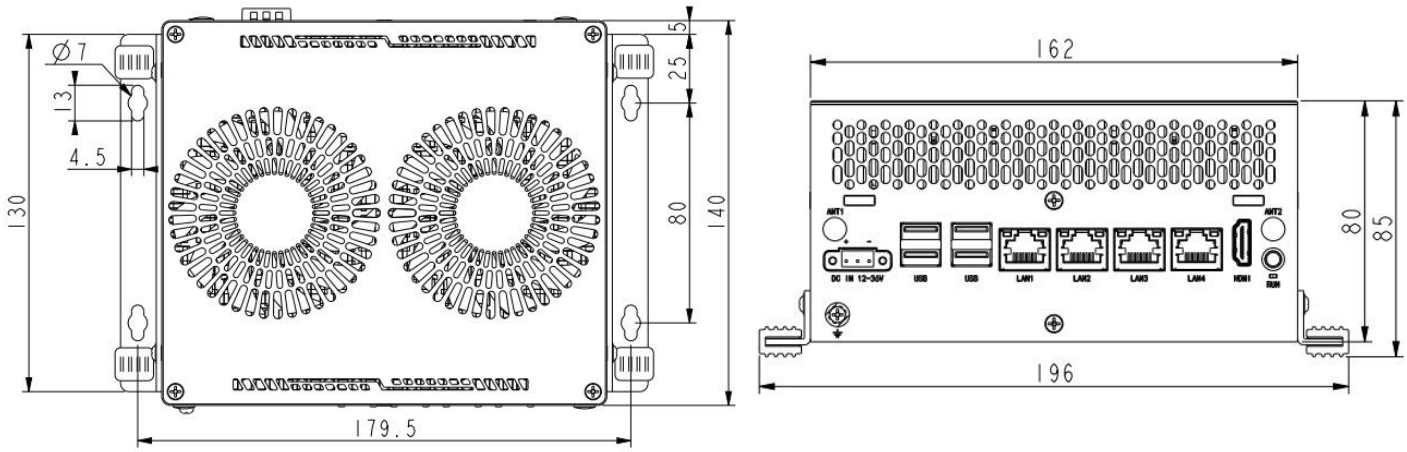


## 订购信息

| 型号 | 模组 | 说明 |
|---|---|---|
| BRAV-7139-S001 | Jetson AGX Orin 32GB内存，64GB eMMC | 标配：<br>1*HDMI，1*Line-out，4*LAN, 4*USB3.2, 2*RS485/422, 1*RS232，2*CAN-FD，8-bit GPIO，1*MiniPCIe，1*M.2 B-Key + SIM，2*M.2 M-Key，1*I-port，DC-IN 12~36V<br>选配：<br>ECB-3018　8路GMSL扩展卡<br>ECB-3020　MiniPCIe转SATA3.0 |
| BRAV-7139-S002 | Jetson AGX Orin 64GB内存，64GB eMMC | |
| PA-120DC19 | AC/DC电源适配器，DC19V/6.32A,120W | |